IMET SPA
Località tre fontane, 6 - 24034
Cisano Bergamasco (BG) Italy
Tel +39 035 4387911 | Fax +39 035 787066
imet@imetsaws.com
www.imetsaws.com

Modelo de máquina

BS 300/60 SHI

Sierra semiautomática para tubo y perfiles

Breve descripción

BS 300/60 SHI es la sierra semiautomática para el corte de tubos, perfiles, barras de medianaa dimensiones. Gracias a la dimensiones de pequeño tamaño y a la facilidad de uso, puede ser utilizada en un taller mecánico y ambiente de trabajo.

Scan the video

Capacidad de corte a 0º	Redondo: 255mm - Cuadrado: 240mm - Rectángulo: 300x180mm
Capacidad de corte a 45º	Redondo: 210mm - Cuadrado: 190mm - Rectángulo: 200x160mm
Capacidad de corte a 60º	Redondo: 135mm - Cuadrado: 110mm - Rectángulo: 130x100mm
Capacidad de corte a 0º macizo (C45)	200mm
Potencia del motor de la cuchilla	1.5KW
Velocidad de la cuchilla	35/70 m/min
Altura de la zona de trabajo	940mm
Hoja de sierra bimetálica	2765x27x0.9mm
Peso	320kg
Dimensión	1050x1700x1860mm

IMET SPA
Località tre fontane, 6 - 24034
Cisano Bergamasco (BG) Italy
Tel +39 035 4387911 | Fax +39 035 787066
imet@imetsaws.com
www.imetsaws.com

Características

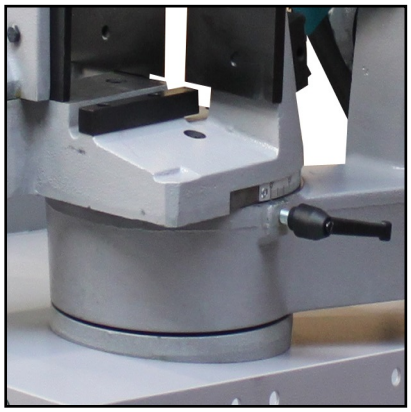

Sistema de parada automática

BS 300/60 SHI puede cortar hasta 60 ° a la izquierda y las operaciones de corte se ven favorecidas por la pres sistema de parada automática a 0º, 45º y 60º durante el corte y escala graduad sobre la superficie de trabajo.

Alineación de la cuchilla

BS 300/60 SHI está equipado con patín de guía de hoja con inserciones de metal duro y cojinetes delanteros adi optimizar la alineación de la cuchilla durante el corte.

Arco de corte

El arco de BS 300/60 SHI es de hierro fundido de sección tubular, poleas de 320mm y protector de hoja abisagra facilitar la sustitución de la cuchilla.

Panel de control

Completamente electrónico, el cuadro de mando de BS 300/60 SHI permite interruptor el proceso de corte en cada momento, en caso de necesidad, con LED de control de funcionamiento.

IMET SPA
Località tre fontane, 6 - 24034
Cisano Bergamasco (BG) Italy
Tel +39 035 4387911 | Fax +39 035 787066
imet@imetsaws.com
www.imetsaws.com

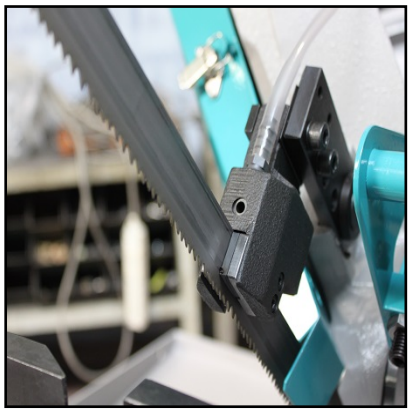

Cuchilla

La hoja de sierra bimetálica de la BS 300/60 SHI tiene una dimensión de 2765x27x0,9mm, tensión muy elevada hasta 1700kg / cm2 con fácil ajuste frontal, motor de 1.5KW con una velocidad de 35/70 m / min.

Sistema de lubrificación mínima (Opcional) OPTIONAL

Está disponible bajo pedido para cualquier máquina la lubrificación mínima que anula la dispersión del líquido refrigerante típico del uso del aceite emulsionable. La duración de la cuchilla no se ve de ninguna ma La vida de la hoja no se ve afectada de ninguna manera.

Control a pedal (Opcional) OPTIONAL

Mando a pedal para la sierra semiautomática BS 30/60 SHI con cable y enchufe para conexión al panel.

Mesa de rodillos de carga/descarga (Opcional) OPTIONAL

Primer elemento para transportador de rodillos compatible con el lado de carga y lado de descarga. Longitud 2,

IMET SPA
Località tre fontane, 6 - 24034
Cisano Bergamasco (BG) Italy
Tel +39 035 4387911 | Fax +39 035 787066
imet@imetsaws.com
www.imetsaws.com

Mesa de rodillos por lado de carga/descarga (Opcional) OPTIONAL

Siguiente elemento para transportador de rodillos compatible con el lado de descarga con varilla milimétrica. capacidad 600kg.

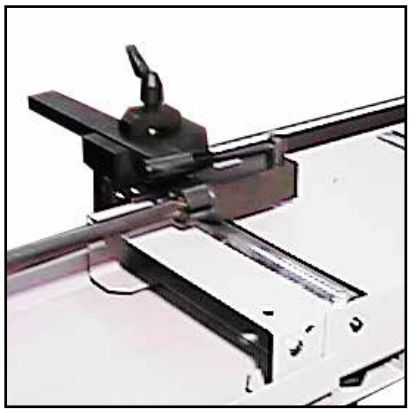

Mesa de rodillos por lado de descarga con varilla milimétrica (Opcional) OPTIONAL

Primer elemento para transportador de rodillos con el lado de descarga. La mesa de rodillos está dotada de un medición y varilla milimétrica y de longitud 2m, capacidad máx. 700kg.

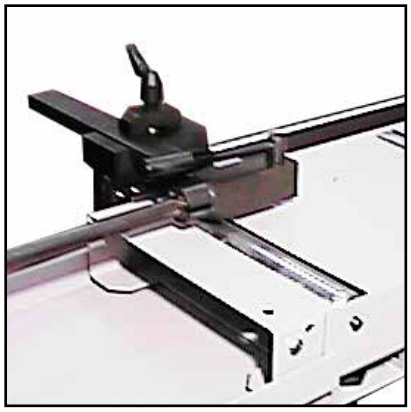

Mesa de rodillos por lado de descarga con varilla milimétrica (Opcional) OPTIONAL

Siguiente elemento para transportador de rodillos con el lado de descarga. La mesa de rodillos está dotada de milimétrica y tope de medición. Longitud 2m, capacidad 600kg.

Mesa de rodillos por lado de descarga con sistema de medida visualizada OPTIONAL

Transportador de rodillos compatible con el lado de descarga con sistema de medida visualizada y posicionamien Disponibilidad: -RTL3W30 longitud de medición 3 m, 3p, máx. 3000 kg; -RTL6W30 longitud de medición 6 m, 5p, máximo 6000 kg; -RTL9W30 longitud de medición 9 m, 7p, máximo 9000 kg;