IMET SPA
Località tre fontane, 6 - 24034
Cisano Bergamasco (BG) Italy
Tel +39 035 4387911 | Fax +39 035 787066
imet@imetsaws.com
www.imetsaws.com

Modelo de máquina

CUBO 300 NC BOX

Sierra automática por control numérico

Breve descripción

CUBO 300 NC BOX es la sierra automática IMET, parte de la innovadora seri de CUBO, prototipo pensado para optomizar la experiencia del usuario y garantizar la seguridad del operador gracias a la barra por los 4 lados de la máquina. CUBO BOX está dotada de control numérico, pantalla táctil y rotacion manual de l'arco.

Capacidad de corte a 0º	Redondo: 255mm - Cuadrado: 230mm - Rectángulo: 300x180mm
Capacidad de corte a 45º	Redondo: 210mm - Cuadrado: 190mm - Rectángulo: 200x160mm
Capacidad de corte a 60º	Redondo: 135mm - Cuadrado: 110mm - Rectángulo: 130x100mm
Capacidad de corte a 0º por pieza (C45)	180mm
Capacidad de corte en paquete	Máx:250x130mm - Mín.80x10mm
Motor de la cuchilla	1.5kW
Velocidad de la cuchilla	18-100 m/min
Dimensión de la cuchilla	2765x27x0.9mm
Carrera de carro avanzador (repetible)	515mm
Motor del carro avanzador	0.75mm
Longitud mín. de corte en ciclo automáti	15mm
Desperdicio minimo	240mm
Capacidad de desperdicio de refrigerante	100l
Capacidad de desperdicio de central hidr	20l
Peso - Altura de la zona de trabajo	1000kg - 870mm
Dimensión	2030x1830x1830mm

IMET SPA
Località tre fontane, 6 - 24034
Cisano Bergamasco (BG) Italy
Tel +39 035 4387911 | Fax +39 035 787066
imet@imetsaws.com
www.imetsaws.com

Características

CUBO Series

CUBO es la línea de aserradoras automáticas desarrollada para optimizar la experiencia de usuario del usuario gracias a la introducción de diversas innovaciones estilísticas y funcionales. Facilidad de uso y seguridad del operario durante el proceso de corte la convierten en la herramienta profesional ideal en cualquier entorn trabajo.

Pantalla táctil

Mediante pantalla táctil de 7" (con gráficos simples e intuitivos para optimizar la experiencia de usuario del operador) es posible configurar y controlar todos los parámetros de la máquina; la interfaz le permite configurar proyectos de corte con diferentes cantidades y longitudes en la misma barra y para ver cualquier error durante el proceso de corte

Control numérico

Le permite memorizar hasta 99 programas de corte calculando automáticamente el espesor total de la hoja de las piezas a cortar, ajustes de las longitudes de corte y gestión del ciclo de corte automático.

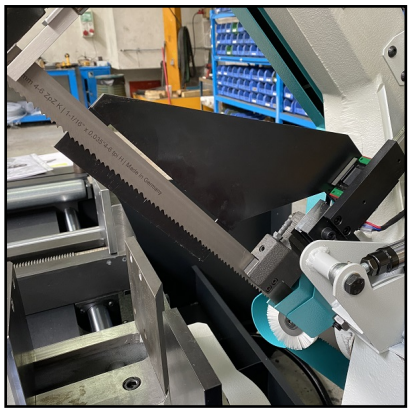

Dispositivo mecánico palpador

CUBO 300 NC BOX está dotada de un dispositivo automático de detección de material para optimizar el proceso de corte facilitando el acercamiento del material y ajustando el extremo cortado a través del micro interruptor.

IMET SPA
Località tre fontane, 6 - 24034
Cisano Bergamasco (BG) Italy
Tel +39 035 4387911 | Fax +39 035 787066
imet@imetsaws.com
www.imetsaws.com

Seguridad y accesibilidad

CUBO 300 NC BOX tiene un sistema de protección integrado en los laterales de la máquina; que garantiza la máxi del operario durante todo el proceso de corte. El sistema de protección no impide la completa accesibilidad a la parte interna de la máquina por necesidad de mantenimiento eventualmente.

Carro avanzador

El carro avanzador tiene una carrera máxima de 515mm. El deslizamiento se realiza sobre unas barras de cromo d de posición gracias al avance incremental con husillo de bolas y motor eléctrico autofrenante con inverter.

Variador de velocidad (Opcional)
ESC

Las versiones CUBO de control numérico están equipadas de serie con un variador de velocidad inverter.

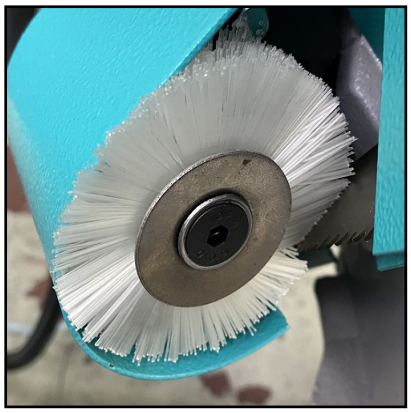

Cepillo de limpieza de cuchillas

CUBO 300 NC está equipado con un cepillo de limpieza con cuchilla de nailon motorizado para una máxima eficien de corte.

IMET SPA
Località tre fontane, 6 - 24034
Cisano Bergamasco (BG) Italy
Tel +39 035 4387911 | Fax +39 035 787066
imet@imetsaws.com
www.imetsaws.com

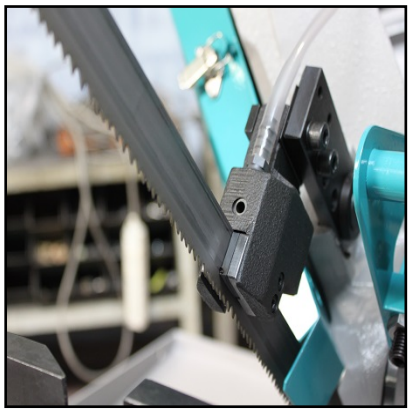

Cuchilla (Opcional) OPTIONAL

Hoja de sierra de cinta bimetálica (dimensiones: 2765x27x0,9mm - Opcional) fácilmente reemplazable. La hoja de NC tiene un voltaje de 1700kg / cm2, motor de 1.5KW para máxima precisión y reducción de tiempos de corte.

Industry 4.0 Ready- SAWFACTORY (Opcional) OPTIONAL

Todas las sierras automáticas de la serie CUBO se pueden conectar a la red de la empresa mediante módem: está también disponible el software dedicado SAWFACTORY para teleservicio, asistencia, programación y gestión remota del proceso de corte. El software le permite transferir datos y programas desde la PC (donde se crea el programa) a la máquina a través de USB. Descubra SAWFACTORY: https://bit.ly/2FKicfO

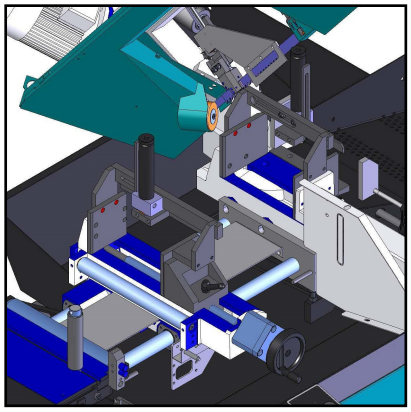

Corte en paquete OPTIONAL

La sierra automática CUBO tanto BOX como FLAT puede ser utilizada con el disositivo para el corte en paquete.l El sistema se puede utilizar solo para el corte a 0º; capacidad máxima de corte de vigas a 250x130mm y minima 80x10mm. Capacidad máxima en pieza única 250x130mm, mínimo 10mm. El dispositivo se puede desmontar utilizando los 2 tornillos del tornillo de banco fijo y los 2 del tornillo desconectar las mangueras hidráulicas mediante acoplamientos rápidos. No se puede utilizar con laser.

Sistema de lubrificación mínima (Opcional) OPTIONAL

Es posible solicitar para cualquier máquina la mínima lubricación que anule la dispersión del líquido refrigerante típico en el uso de aceite emulsionable, la vida útil de la hoja no viene de ninguna mane perjudicada.

IMET SPA
Località tre fontane, 6 - 24034
Cisano Bergamasco (BG) Italy
Tel +39 035 4387911 | Fax +39 035 787066
imet@imetsaws.com
www.imetsaws.com

Evacuador de virutas (Opcional) OPTIONAL

Un transportador de tornillo motorizado está disponible para las sierras automáticas SERIE CUBO. lateralmente (en el lado de descarga) a la máquina. El evacuador permite optimizar la eficiencia operativa máquina, eliminando el exceso de material durante el funcionamiento.

Reductor de presión (Opcional) OPTIONAL

Disponible en kits de 2 reductores de presión para mordazas hidráulicas.

Láser de seguimiento (Opcional) OPTIONAL

No se puede utilizar con dispositivo para corte de vigas

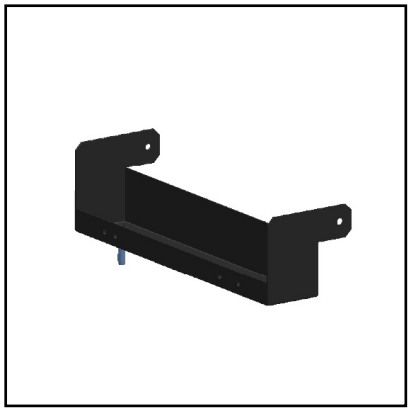

Conexión para mesa de rodillos (Opcional) OPTIONAL

Elemento de conexión de la plataforma de rodillos para la plataforma de carga.

IMET SPA
Località tre fontane, 6 - 24034
Cisano Bergamasco (BG) Italy
Tel +39 035 4387911 | Fax +39 035 787066
imet@imetsaws.com
www.imetsaws.com

Mesa de rodillos de carga/descarga (Opcional) OPTIONAL

Transportador de rodillos compatible para carga y descarga lateral. 1er elemento, longitud 2 m, máx. 700kg.

Mesa de rodillos de carga/descarga (Opcional) OPTIONAL

Siguiente elemento para carga y descarga de transportador de rodillos, longitud 2 m, máx. 600kg.

Rodillos verticales de contención (Opcional) OPTIONAL

Par de rodillos de contención de acero verticales. Máximo 2 pares por cada elemento de 2 m; usar sin cubierta de rodillos.