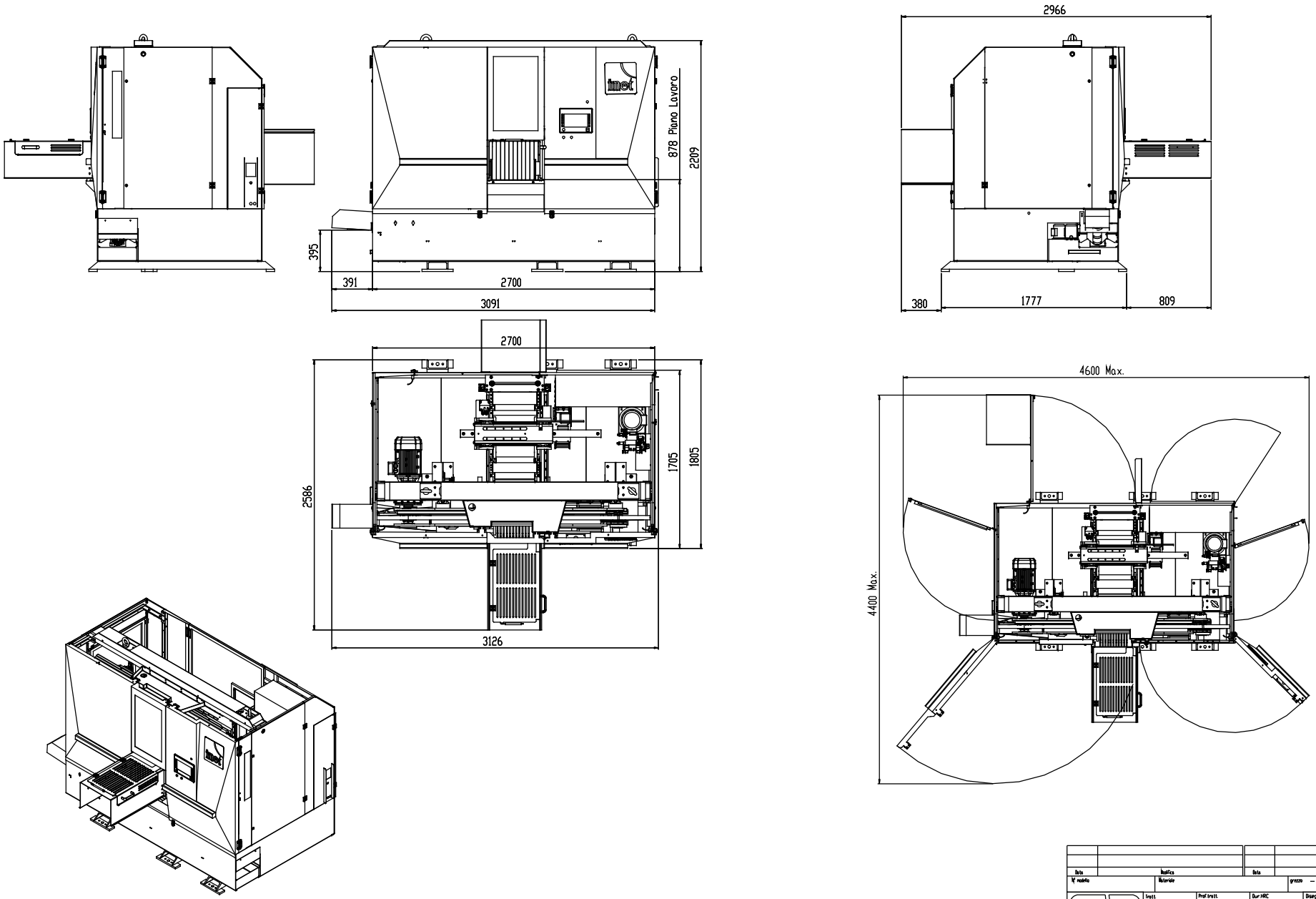

Data	Modifica	Data	Modifica
N° modello	Materiale	grezzo — Peso — Finito 3569.49Kg	Disegnatore
Tratt.	Prof.tratt.	Dur.HRC	Disegno
Denominazione	'050304-XT4-Layout		Codice
	Foglio1		Formato A1
Gruppo			Scala 1:17
			Disegn. PAD
			Data

imet

\\server\Tecnico\-dwg\I_solidi.sldprt_Assiemi\'050304-XT4\ giovedì 11 marzo 2021